РОССИЯ
ООО “ИМК”
Удмуртская Республика, г. Ижевск
ул. 10 лет Октября, д. 32, Литер Г, офис 206 б.
сайт: izhmebel.com, e-mail: izhmebel@mail.ru

Кровать двойная (1400)

Проект ИЖ.072.08.00.00.00

Модульная серия корпусной мебели “Венеция”

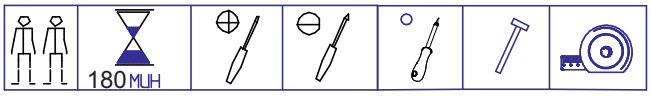

Состав изделия

№ дет	Наименование деталей	Длина	Ширина	Кол-во
1-8	Спинка большая	1564	1034	1
2-8	Накладка декоративная	1596	36	1
3-8	Спинка малая	1444	358	1
4-5	Царга	2020	311	1
5-5	Царга	2020	311	1
4-8	Планка	1404	192	1

Фурнитура

Наименование деталей	Кол-во
Комплект К-39	6
Комплект К-130	8
Комплект К-98	2
Комплект К-98а	2
Комплект К-131	2
Комплект К-16а	16
Комплект К-37	2

Комплекты фурнитуры

КОМПЛЕКТ К-37
1. Уголок 26х26 - 1шт
2. Шуруп 4х16 -1шт

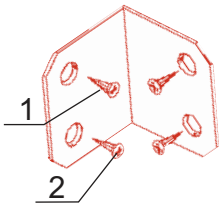

КОМЛЕКТ К-130
1. Эксцентрик -1шт.
2. Дюбель быстрого монтажа L=42мм -1шт.
3. Заглушка самокл. -1шт.

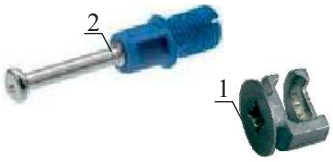

КОМПЛЕКТ К-98а
1. Стяжка кроватная-1шт.
2. Винт М6х30-2шт
3. Гайка М6-2шт.
4. Шуруп 4х16-6шт.
5. Шайба-2шт.
6. Ключ S4-1 шт.

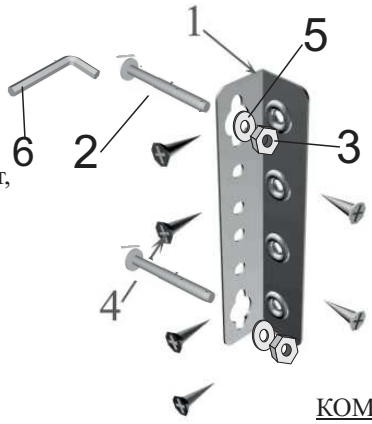

КОМПЛЕКТ К-98
1. Стяжка кроватная-1шт.
2. Муфта М6х13-2шт
3. Винт М6х12-2шт.
4. Шуруп 4х16-6шт.

КОМПЛЕКТ К-131
1.Винт М6х12 - 4 шт.
2. Гайка-футорка метал. М6 - 4 шт.
3.Кронштейн - 1 шт.
4.Шуруп 4х16 - 2шт.
5.Накладка из ПВХ - 1шт.

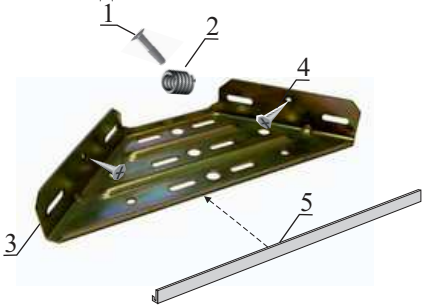

КОМПЛЕКТ К-39
1. Опора регулируемая - 1шт,
2. Гайка для ножки - 1 шт.

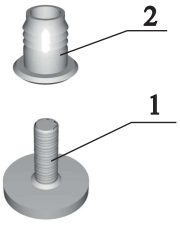

КОМПЛЕКТ К-16а
1. Заглушка самокл.- 1 шт.

Габаритные размеры в мм,
1596х2058х1058

ИНСТРУКЦИЯ ПО СБОРКЕ

Уважаемый покупатель, обращаем Ваше внимание на то, что внешний вид изделия во многом зависит от качества сборки.

1.Подготовка к сборке.

Прежде чем приступить к сборке изделий, необходимо внимательно ознакомиться с данной инструкцией:

- распаковать упаковки, скомплектовать детали согласно схемам, определить наличие необходимой фурнитуры;
- номера деталей на схемах соответствуют номерам, поставленным на не лицевых поверхностях деталей;
- приготовить необходимый инструмент: метр, отвертки, шнур, молоток;
- сборку производить на ровном полу, покрытым тканью или бумагой во избежание повреждения фасадных кромок и загрязнения мебели;
- установить на деталях комплекты фурнитуры, обозначенные на схемах изделий и рисунках по имеющимся наколкам.

2.Эксплуатация и уход.

Уважаемый покупатель, для того, чтобы изделие всегда радовало Вас напоминаем:

- не содержать мебель в сырых непроветриваемых помещениях и не устанавливать вплотную к отопительным приборам, температура нагрева элементов мебели не должна превышать +40°С.
- не ставить под прямые солнечные лучи, т.к. под их воздействием изменяется цвет лицевых поверхностей изделия;
- при эксплуатации мебельной продукции необходимо исключить попадание воды и иных жидкостей на элементы изделий мебели, соприкасающихся с полом;
- в мебели, имеющей крепление болтами, винтами, шурупами, при ослаблении необходимо периодически подтягивать;
- не ставить на поверхности горячие предметы;
- изделие оберегать от механических повреждений, попадания воды, растворителей, щелочей, кислот и т.п.;
- не использовать отбеливающие и хлоросодержащие моющие средства;;
- аккуратно передвигайте с места на место изделие, чтобы не повредить спинки и опоры регулируемые;
- чистку поверхностей производить сухой мягкой тканью.

Нам очень приятно, что при правильном обращении наши изделия доставят Вам радость.

ДОПОЛНИТЕЛЬНАЯ ИНФОРМАЦИЯ ДЛЯ ПОТРЕБИТЕЛЯ.

1.Материалы, применяемые в производстве корпусной мебели:

- ламинированные древесностружечные плиты (ЛДСтП) ГОСТ 32289-2013;
- плиты древесноволокнистые средней плотности марки МДФ ТУ 5536-003-50113531-2005;
- кромки плоские мебельные поливинилхлоридные (ПВХ).

2.Назначение и область применения:

- изделие предназначено для отдыха в положении лежа.

3.Рекомендуемые допустимые нагрузки на отдельные элементы мебели:

- на кровать - 200 кг.

4.Траспортирование и хранение (ГОСТ 16371):

- транспортирование рекомендуется всеми видами транспорта в крытых транспортных средствах, а так же в контейнерах;
- мебель должна храниться в крытых помещениях при температуре не ниже +2°С и относительной влажности воздуха от 45% до 70%, не должно быть контакта с водой и ультрафиолетовыми лучами.

Мебель корпусная бытовая изготовлена в соответствии с ТО 31.01.99-028-20347527-2018, ГОСТ 16371-2014, ГОСТ 19917-2014, соответствует требованиям ТР ТС 025/2012 “О безопасности мебельной продукции”.

Примечание: Руководство по эксплуатации к изделию не отражает незначительных, конструктивных изменений в изделии, внесенных изготовителем после подписания к выпуску в свет данного руководства, а также изменений по комплектующим изделиям и документации, поступающей с ними.

3.Схема сборки.

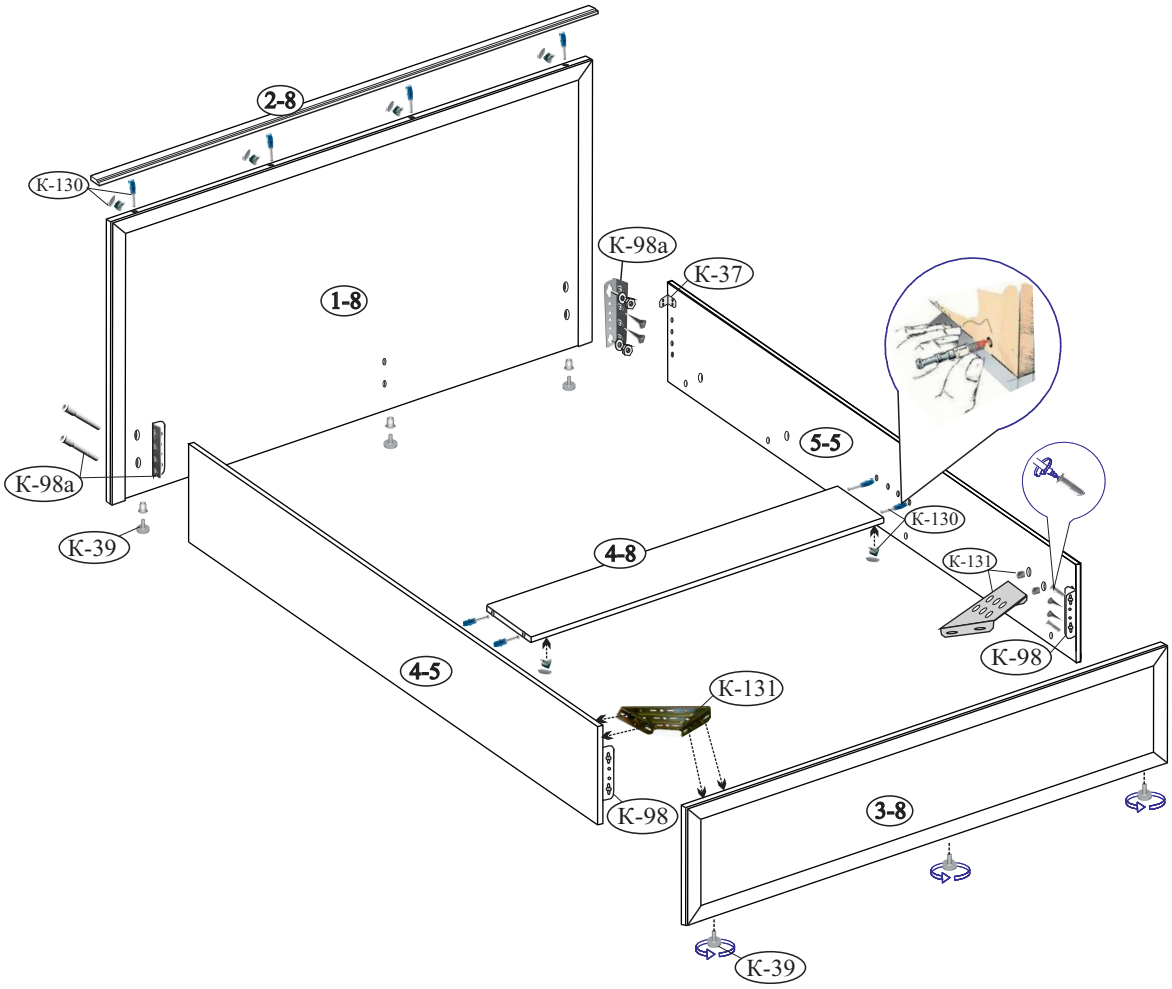

Последовательность установки.

1.Аккуратно забейте гайки-футорки футорки (К-131), установите дюбеля стяжки (К-130) в отверстия на царгах (поз. 4-5, 5-5). Закрепите стяжки кроватные (К-98, К-98а).

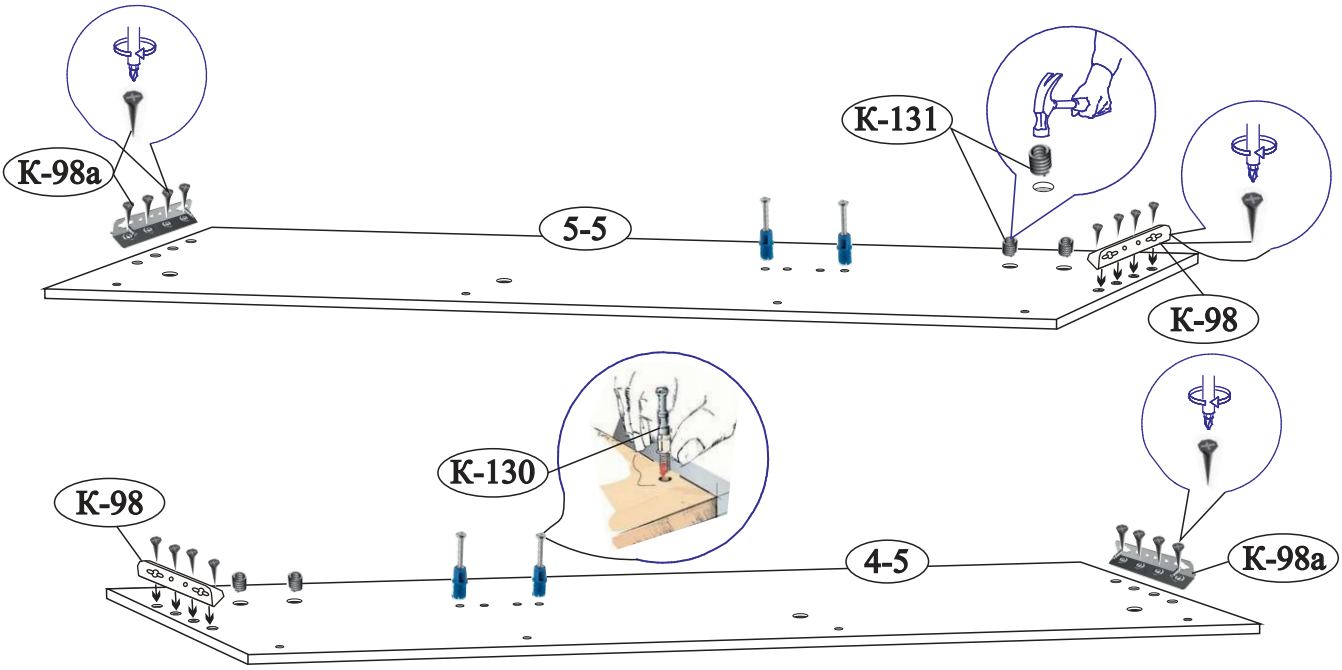

2.Установите дюбеля стяжки (К-130) в отверстия на накладке декоративной (поз. 2-8).

3.Аккуратно забейте гайки-футорки футорки (К-131) и муфты (К-98) в отверстия на спинке малой (поз. 3-8).

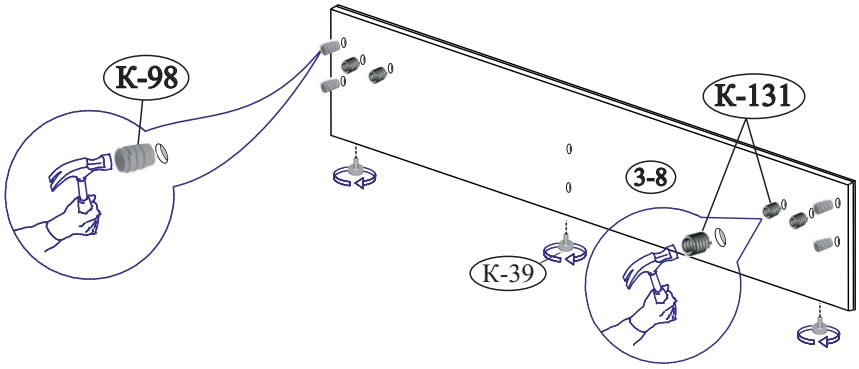

4. Соедините планку (поз. 4-8) с царгами (поз. 4-5, 5-5) на стяжки эксцентриковые (К-130).
- закрепите спинку малую (поз. 3-8) к царгам при помощи (К-98).

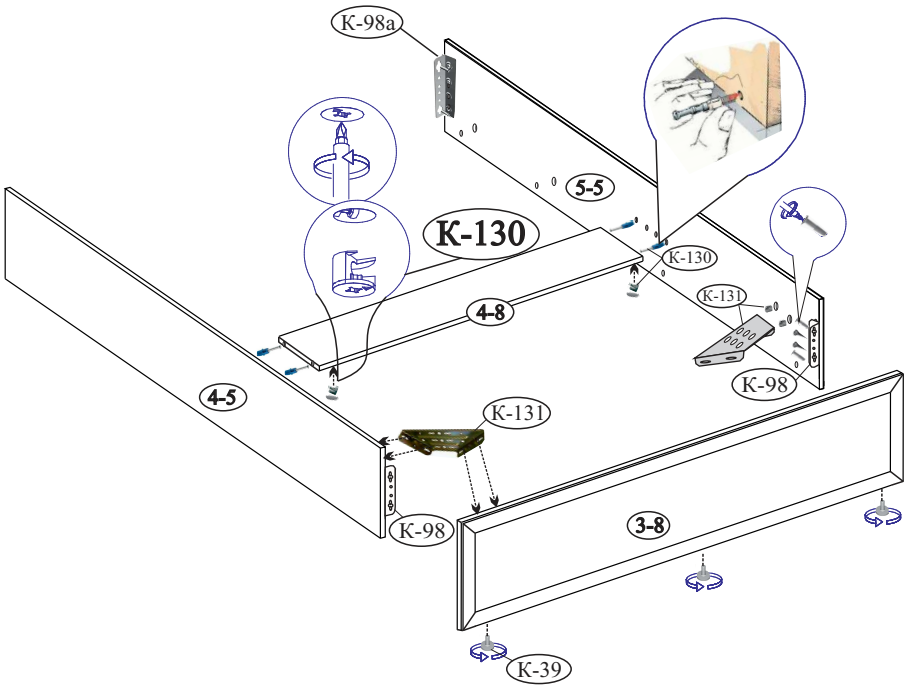

5. - Закрепите царги к спинке большой (поз. 1-8) при помощи (К-98а);
- царги к изголовью дополнительно закрепите при помощи уголка (К-37) шурупами 4х16 по месту, максимально приблизив к верхнему краю царги;
- закрепите кронштейны (К-131) на шурупы и винты к собранному каркасу;
- установите накладку декоративную (поз. 2-8) на спинку (поз. 1-8) при помощи стяжек эксцентриковых (К-130).

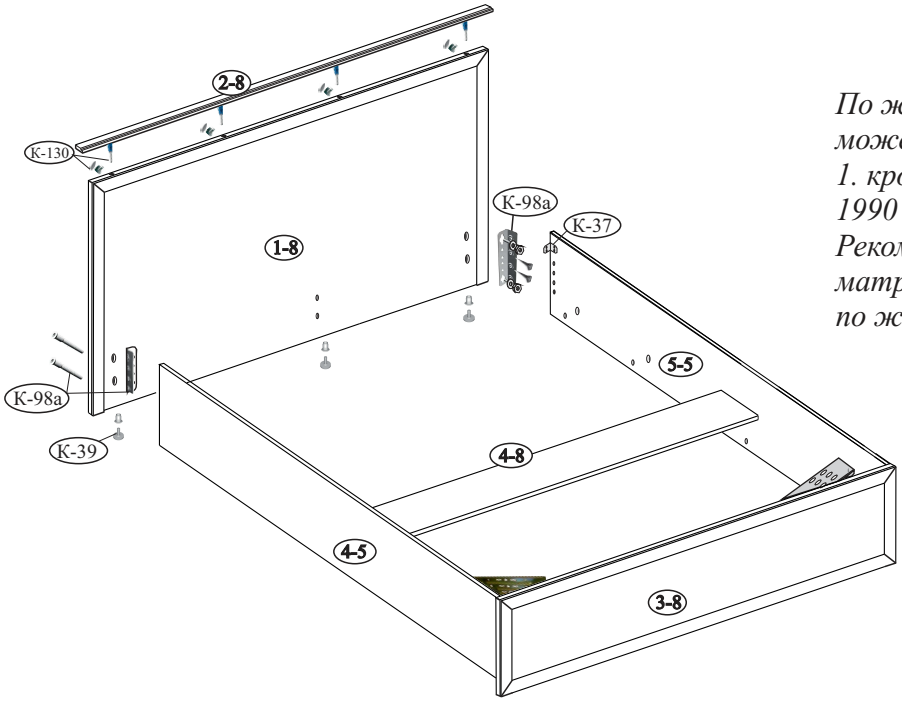

По желанию покупателя кровать может комплектоваться:
1. кроватным металлическим основанием 1990×1386 с тремя ножками Н=270. Рекомендуемый габаритный размер матраца 2000×1400×180, комплектуем по желанию покупателя.

ГАРАНТИЙНЫЙ ТАЛОН

Заполняется магазином, где приобретено изделие

_____

(наименование изделия)

Дата выпуска _____

Дата продажи _____

Владелец изделия _____

(Фамилия, Имя, Отчество)

Адрес _____

_____

Наименование изделия _____

Установлен дефект _____

Исправил мастер _____

Подпись _____

“___”_____ 20 г.

ГАРАНТИИ.

24 месяца со дня приобретения при предъявлении талона по обнаруженным скрытым производственным дефектам. За механические повреждения возникшие при транспортировке, установке или эксплуатации, предприятие ответственности не несет.

Наш адрес: Россия, 426011, Удмуртская Республика, г. Ижевск, ул. 10 лет Октября, дом 32, Литер Г, офис 206 б.

Контактный телефон: 8 (3412) 90-80-34.

(линия отреза)

ПАСПОРТ.

Дата выпуска _____

ОТК _____ _____

Отметка магазина о продаже

“___”_____20 г.

Срок службы 7 лет